OPTONICA

Bedienungsanleitung

Diese Bedienungsanleitung gilt für die folgenden Leuchten

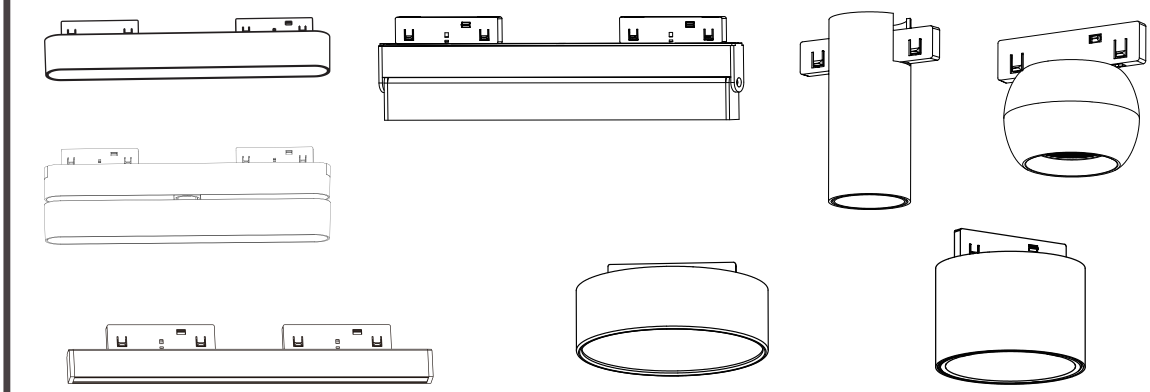

Installation

1

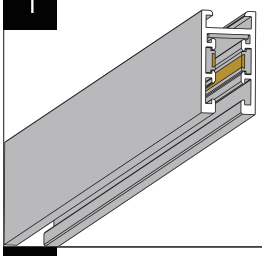

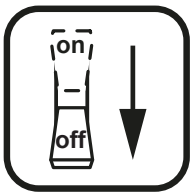

Schalten Sie die Stromversorgung aus

2

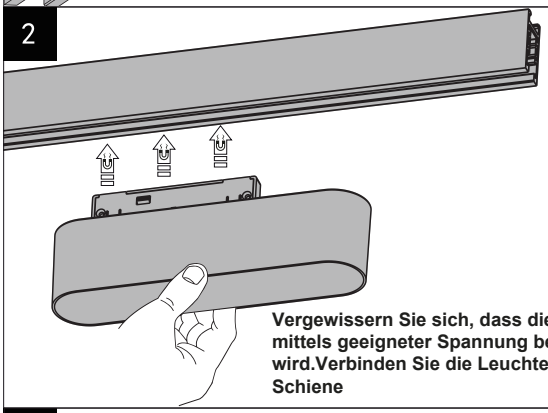

Vergewissern Sie sich, dass die Schiene mittels geeigneter Spannung betrieben wird.Verbinden Sie die Leuchte mit der Schiene

3

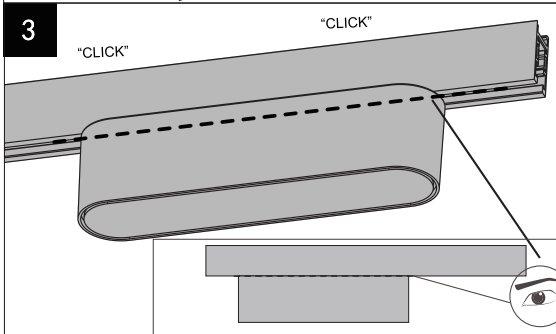

Stellen Sie bitte sicher, dass die Leuchte vollständig in die Schiene eingerastet ist und bündig abschließt, ohne sichtbare Überstände.

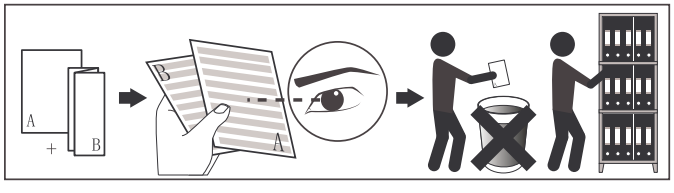

4

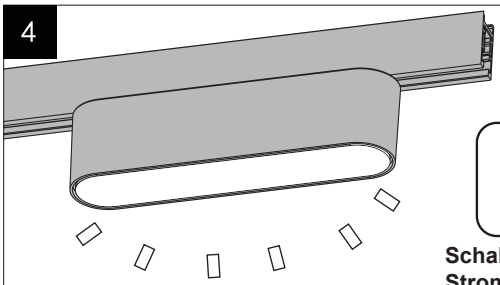



Schalten Sie den Strom wieder ein

Bitte schalten Sie das Gerät ein und prüfen Sie, ob die Leuchten ordnungsgemäß aufleuchten.

Deinstallieren

1

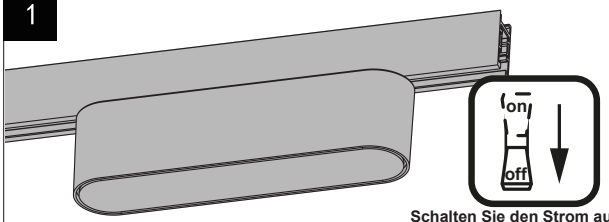

Schalten Sie den Strom aus

2

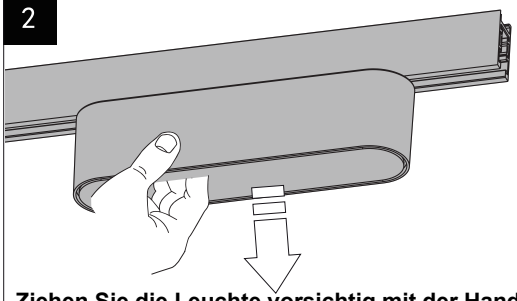

Ziehen Sie die Leuchte vorsichtig mit der Hand heraus – verwenden Sie dabei kein Werkzeug.



Importeur: Prima Group 2004 LTD, Bulgarien, 1784 Sofia, Mladost 1, Bl. 144, Erdgeschoss
Telefon: +359 2 988 45 72

OPTONICA

USER MANUAL

This manual applies to the following lamps

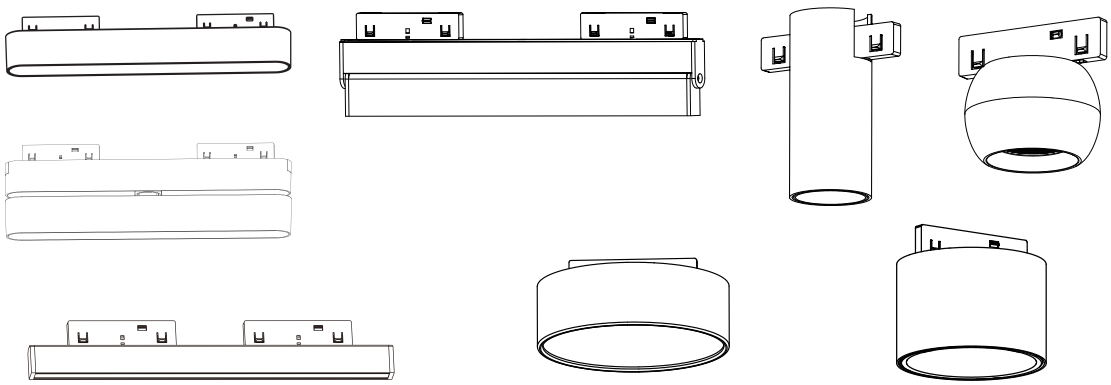

Install

1

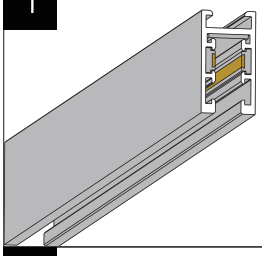

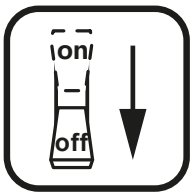

Turn Off the Power

2

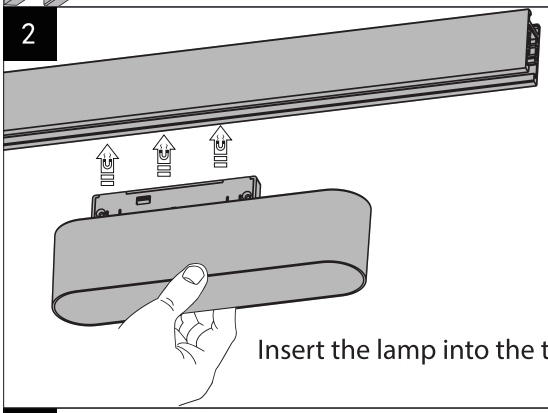

Insert the lamp into the track,

3

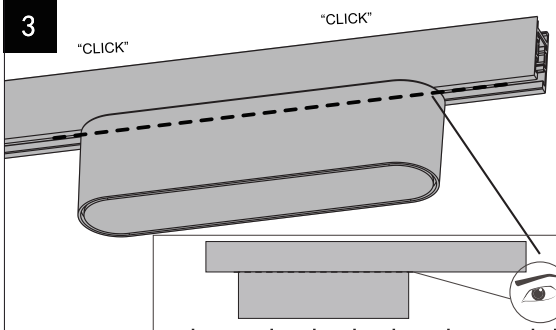

please check whether the module fits the track completely and there is no protrusion

4

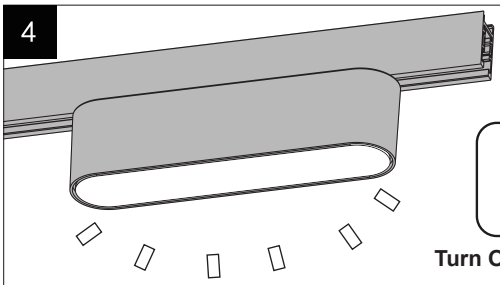



Turn On the Power

Turn on the power,checking the lights light up or not

Uninstall

1

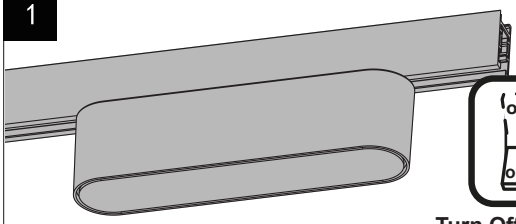



Turn Off the Power

2

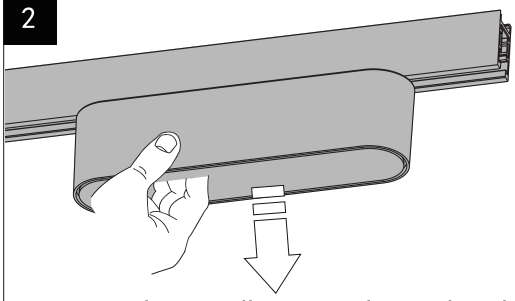

Please,pull it out with your hands

CE IP20

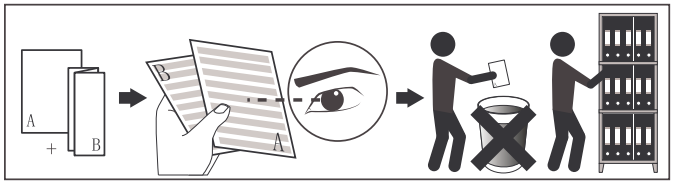

IMPORTER: Prima Group 2004 LTD, Bulgaria, 1784 Sofia,Mladost 1, bl. 144, Ground Floor;
Phone: +359 2 988 45 72;